第8回阿賀野市ジュニアバドミントン大会(H22.12.11 水原総合体育館)

６年生混合シングルス

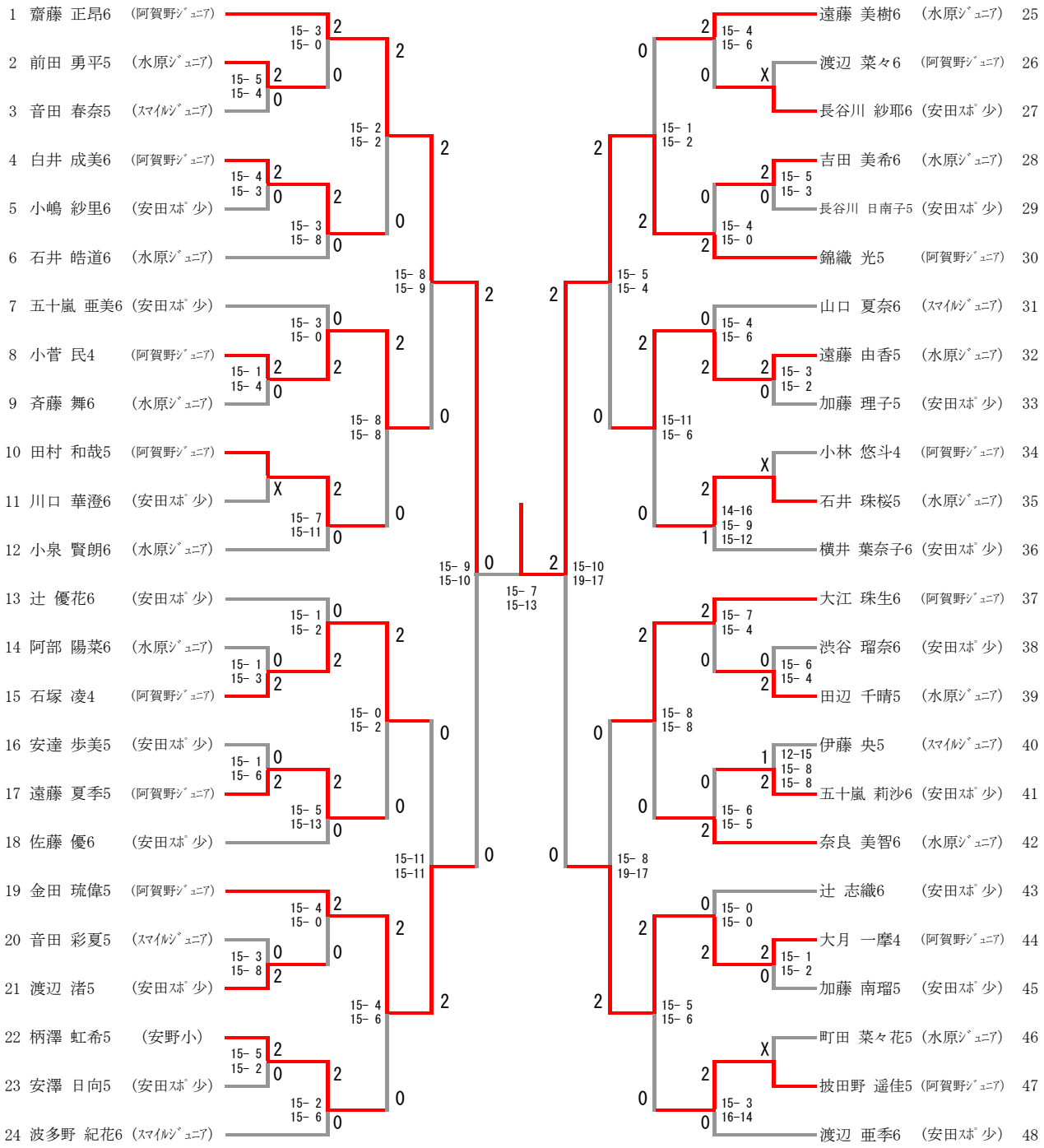

第8回阿賀野市ジュニアバドミントン大会(H22.12.11 水原総合体育館)

４年生混合シングルス

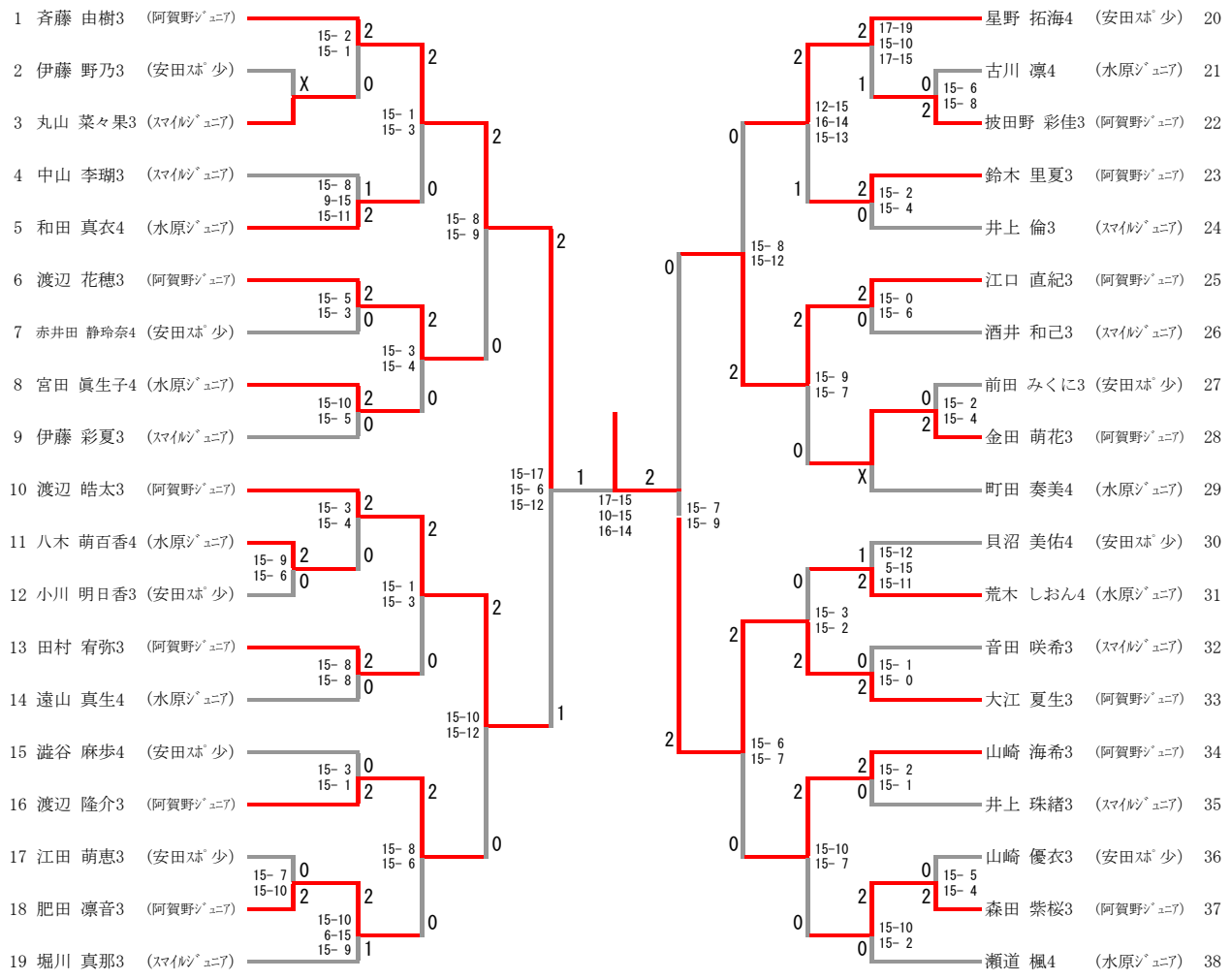
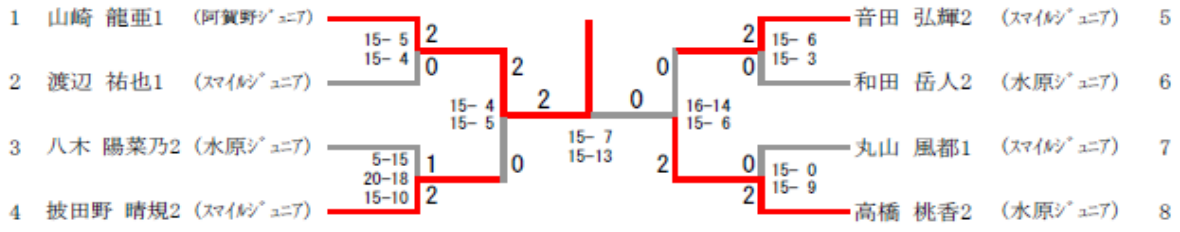
２年生混合シングルス