第３０回全日本ジュニアバドミントン選手権大会

2011/9/1815:34
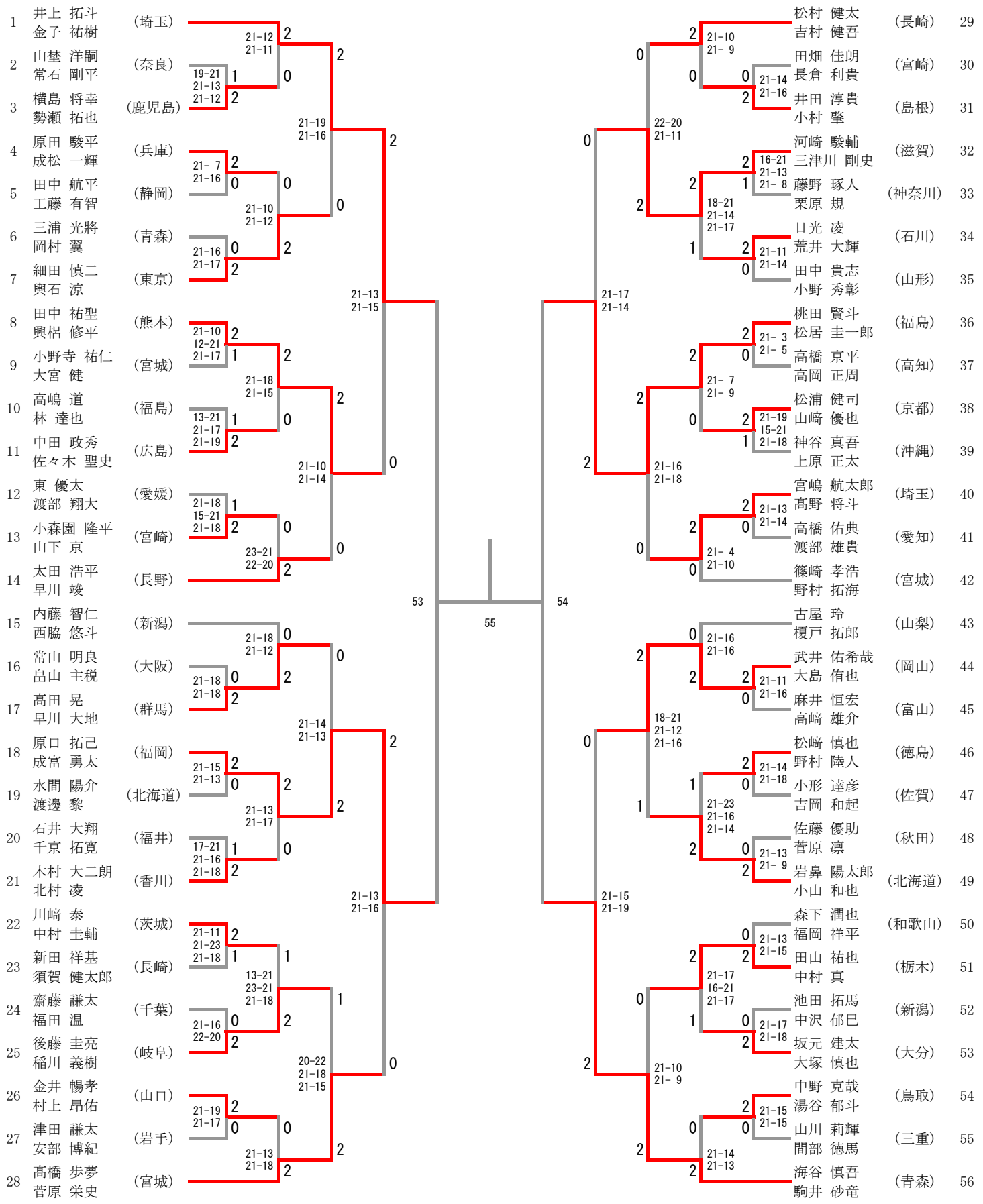
ジュニア男子ダブルス