ジュニア女子ダブルス

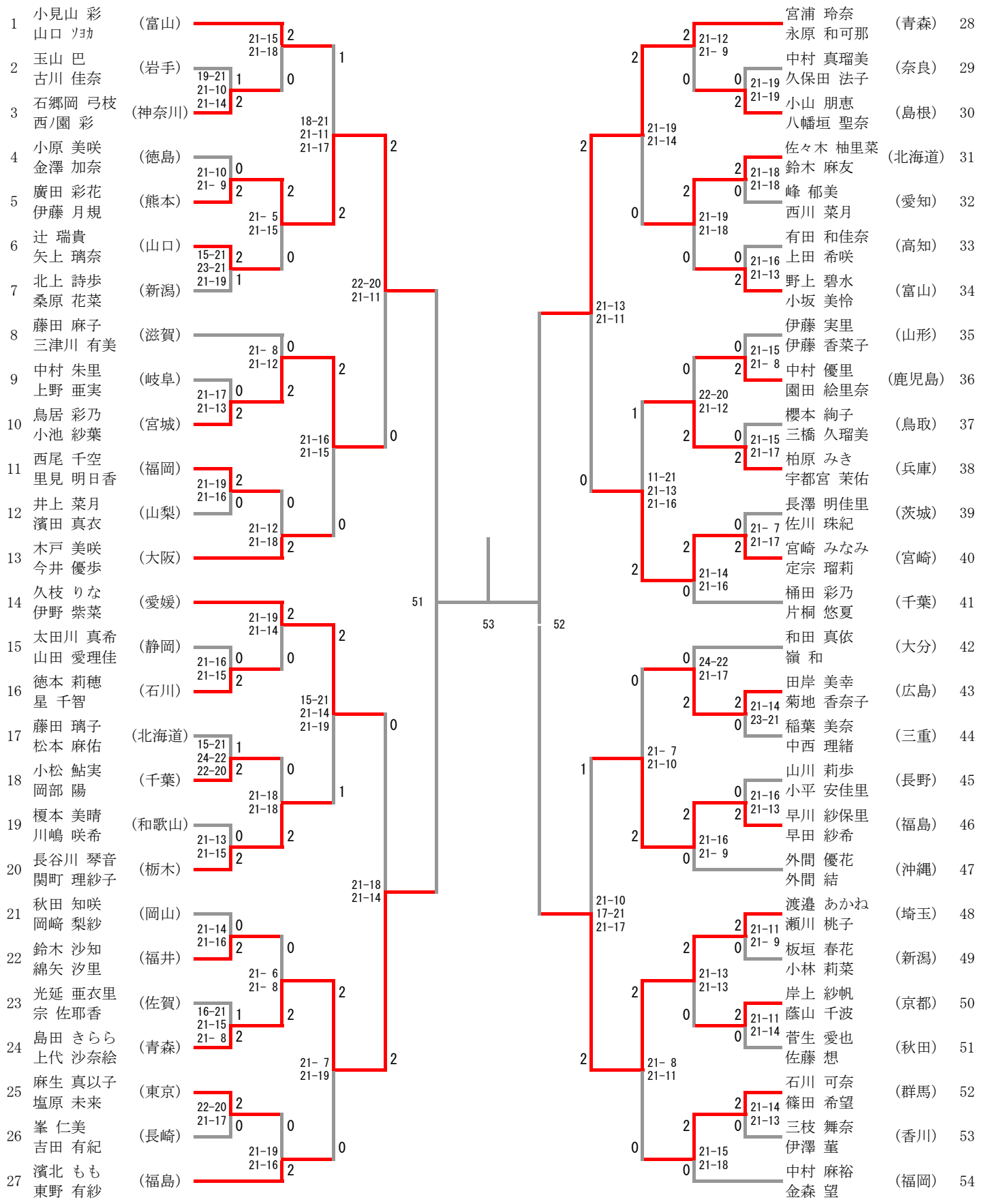
1 小見山 彩 山口 ｿｮｶ (富山)
2 玉山 巴 古川 佳奈 (岩手)
3 石郷岡 弓枝 西ノ園 彩 (神奈川)
4 小原 美咲 金澤 加奈 (徳島)
5 廣田 彩花 伊藤 月規 (熊本)
6 辻 瑞貴 矢上 璃奈 (山口)
7 北上 詩歩 桑原 花菜 (新潟)
8 藤田 麻子 三津川 有美 (滋賀)
9 中村 朱里 上野 亜実 (岐阜)
10 鳥居 彩乃 小池 紗葉 (宮城)
11 西尾 千空 里見 明日香 (福岡)
12 井上 菜月 濱田 真衣 (山梨)
13 木戸 美咲 今井 優歩 (大阪)
14 久枝 りな 伊野 紫菜 (愛媛)
15 太田川 真希 山田 愛理佳 (静岡)
16 徳本 莉穂 星 千智 (石川)
17 藤田 璃子 松本 麻佑 (北海道)
18 小松 鮎実 岡部 陽 (千葉)
19 榎本 美晴 川嶋 咲希 (和歌山)
20 長谷川 琴音 関町 理紗子 (栃木)
21 秋田 知咲 岡崎 梨紗 (岡山)
22 鈴木 沙知 綿矢 汐里 (福井)
23 光延 亜衣里 宗 佐耶香 (佐賀)
24 島田 きらら 上代 沙奈絵 (青森)
25 麻生 真以子 塩原 未来 (東京)
26 峯 仁美 吉田 有紀 (長崎)
27 濱北 もも 東野 有紗 (福島)
28 宮浦 玲奈 永原 和可那 (青森)
29 中村 真瑠美 久保田 法子 (奈良)
30 小山 朋恵 八幡垣 聖奈 (島根)
31 佐々木 柚里菜 鈴木 麻友 (北海道)
32 峰 郁美 西川 菜月 (愛知)
33 有田 和佳奈 上田 希咲 (高知)
34 野上 碧水 小坂 美怜 (富山)
35 伊藤 実里 伊藤 香菜子 (山形)
36 中村 優里 園田 絵里奈 (鹿児島)
37 櫻本 絢子 三橋 久瑠美 (鳥取)
38 柏原 みき 宇都宮 茉佑 (兵庫)
39 長澤 明佳里 佐川 珠紀 (茨城)
40 宮崎 みなみ 定宗 瑠莉 (宮崎)
41 桶田 彩乃 片桐 悠夏 (千葉)
42 和田 真依 嶺 和 (大分)
43 田岸 美幸 菊地 香奈子 (広島)
44 稲葉 美奈 中西 理緒 (三重)
45 山川 莉歩 小平 安佳里 (長野)
46 早川 紗保里 早田 紗希 (福島)
47 外間 優花 外間 結 (沖縄)
48 渡邉 あかね 瀬川 桃子 (埼玉)
49 板垣 春花 小林 莉菜 (新潟)
50 岸上 紗帆 蔭山 千波 (京都)
51 菅生 愛也 佐藤 想 (秋田)
52 石川 可奈 篠田 希望 (群馬)
53 三枝 舞奈 伊澤 菫 (香川)
54 中村 麻裕 金森 望 (福岡)
19-21 21-10 21-14
21-15 21-18
21-10 21- 9
21- 5 21-15
15-21 23-21 21-19
18-21 21-11 21-17
21- 8 21-12
21-17 21-13
21-16 21-15
22-20 21-11
21-19 21-16
21-12 21-18
21-19 21-14
21-16 21-15
15-21 21-14 21-19
15-21 24-22 22-20
21-18 21-18
21-13 21-15
21-14 21-16
21- 6 21- 8
16-21 21-15 21- 8
21- 7 21-19
22-20 21-17
21-19 21-16
21-18 21-14
51
53
52
21-12 21- 9
21-19 21-19
21-19 21-14
21-18 21-18
21-19 21-18
21-16 21-13
21-13 21-11
21-15 21- 8
22-20 21-12
21-15 21-17
11-21 21-13 21-16
21- 7 21-17
21-14 21-16
24-22 21-17
21-14 23-21
21- 7 21-10
21-16 21-13
21-16 21- 9
21-10 17-21 21-17
21-11 21- 9
21-13 21-13
21-11 21-14
21- 8 21-11
21-14 21-13
21-15 21-18