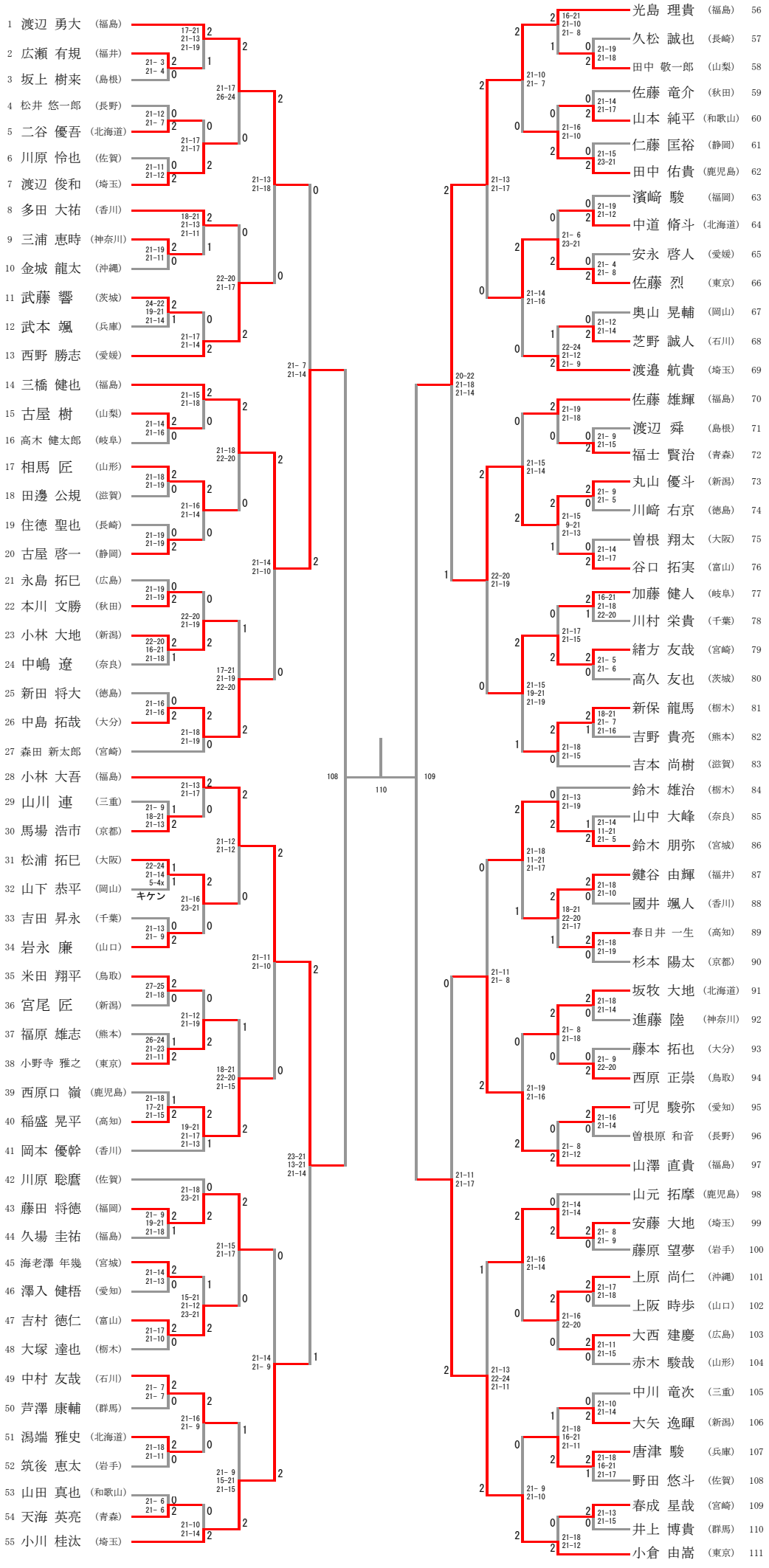ジュニア新人男子シングルス