第30回全日本ジュニアバドミントン選手権大会

2011/9/19　18:32
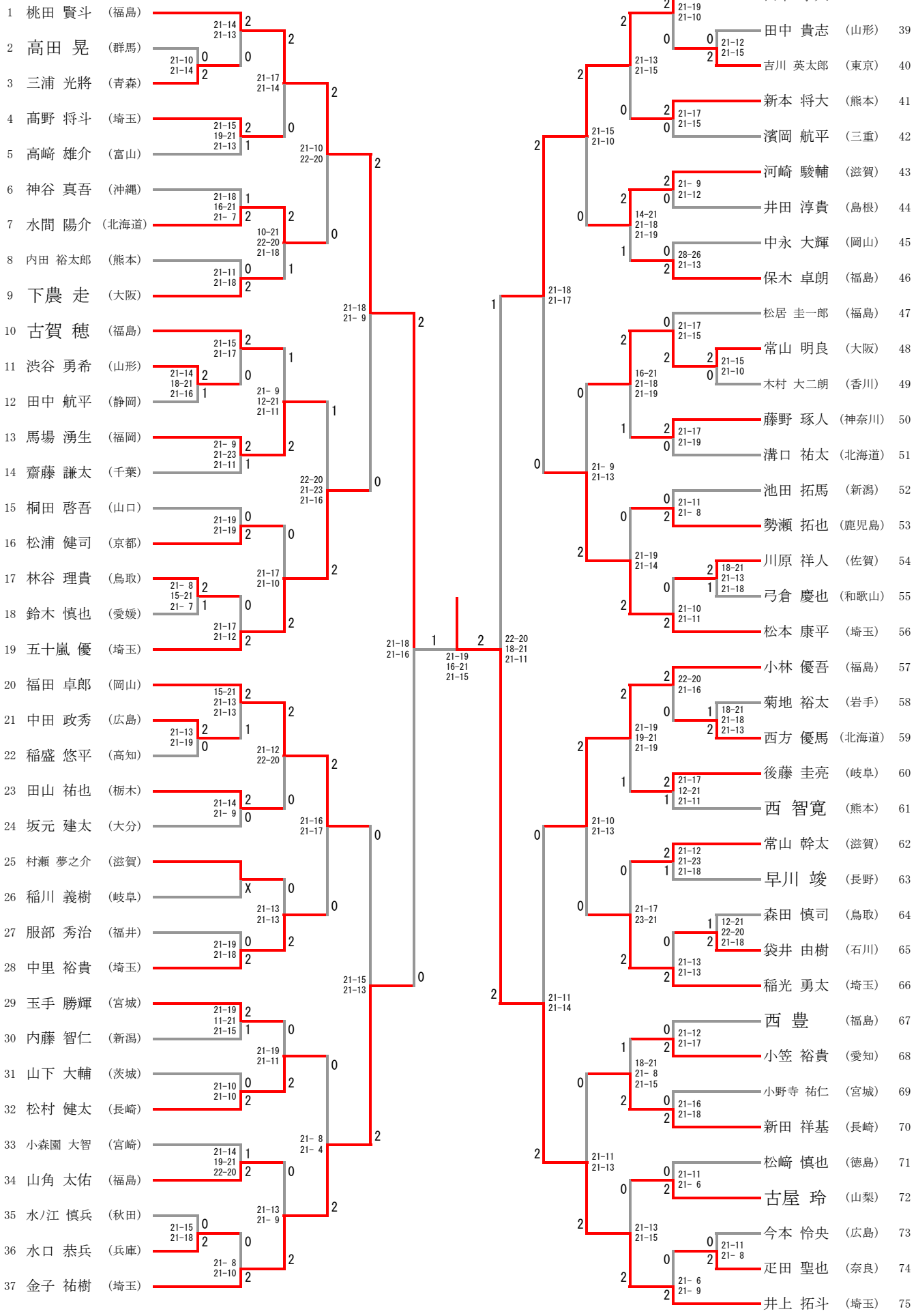
ジュニア男子シングルス