第30回全日本ジュニアバドミントン選手権大会
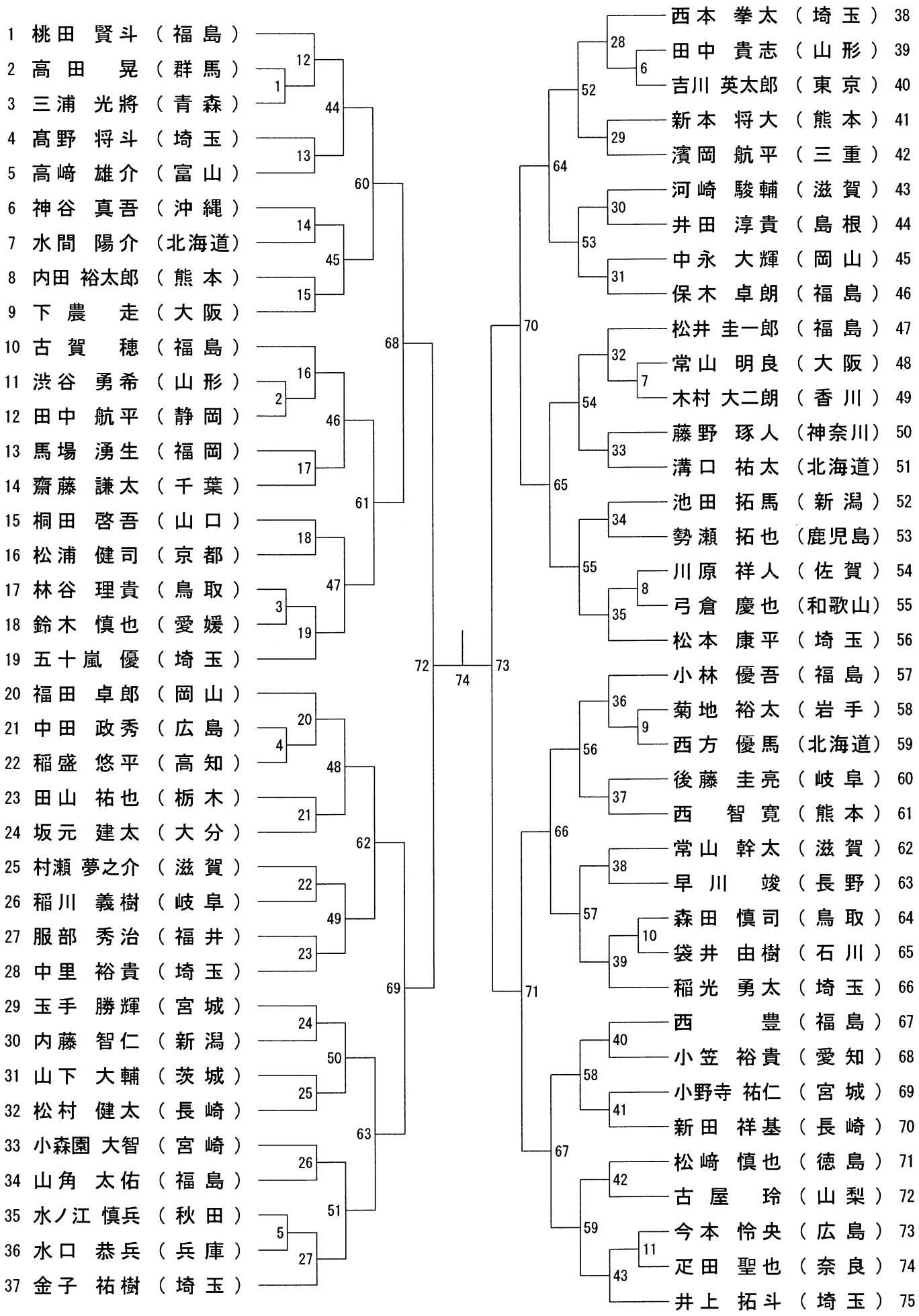
ジュニア男子シングルス（ＢＳ）