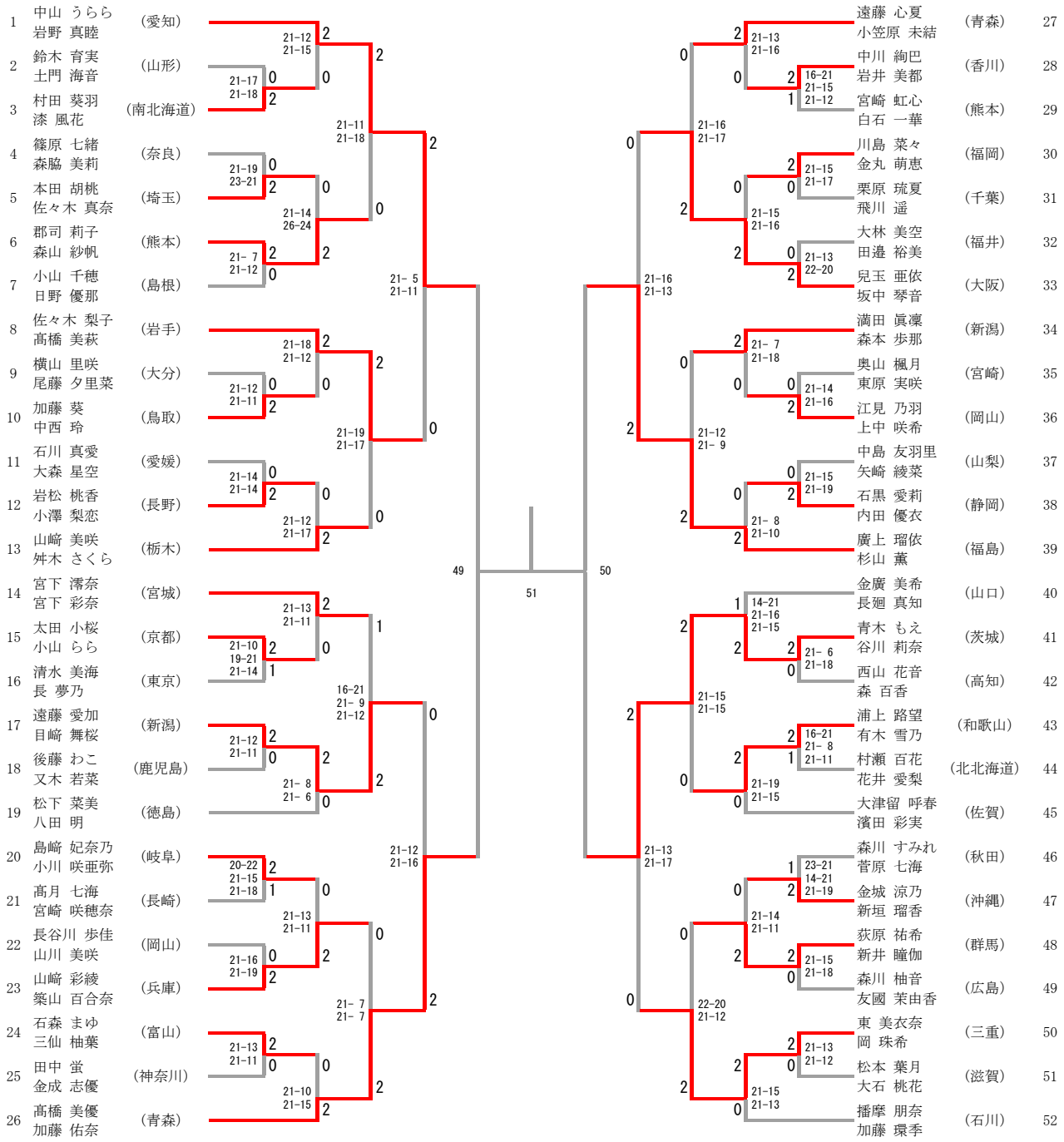ジュニアの部　女子ダブルス