ジュニア新人の部　男子シングルス（1/2）

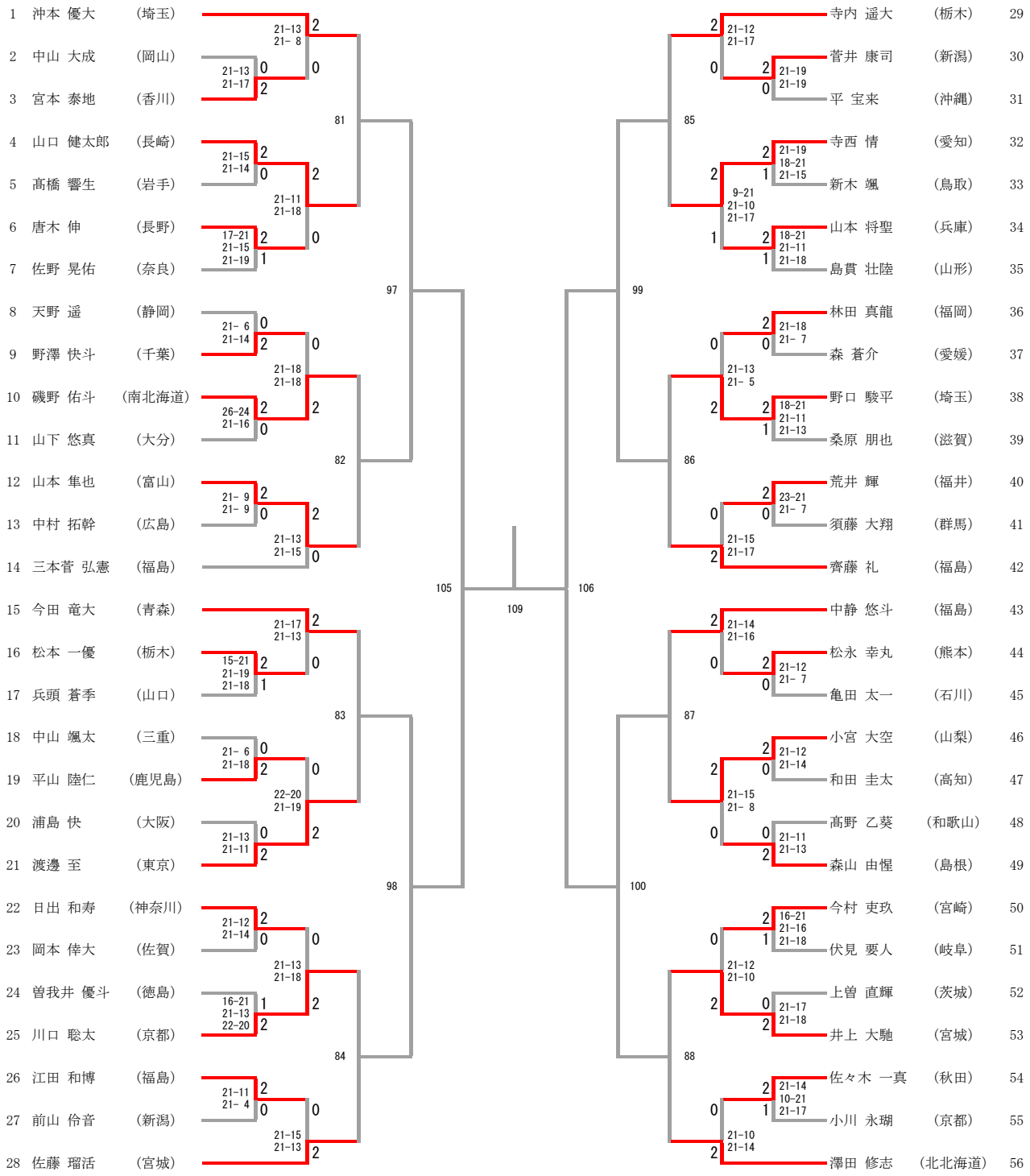
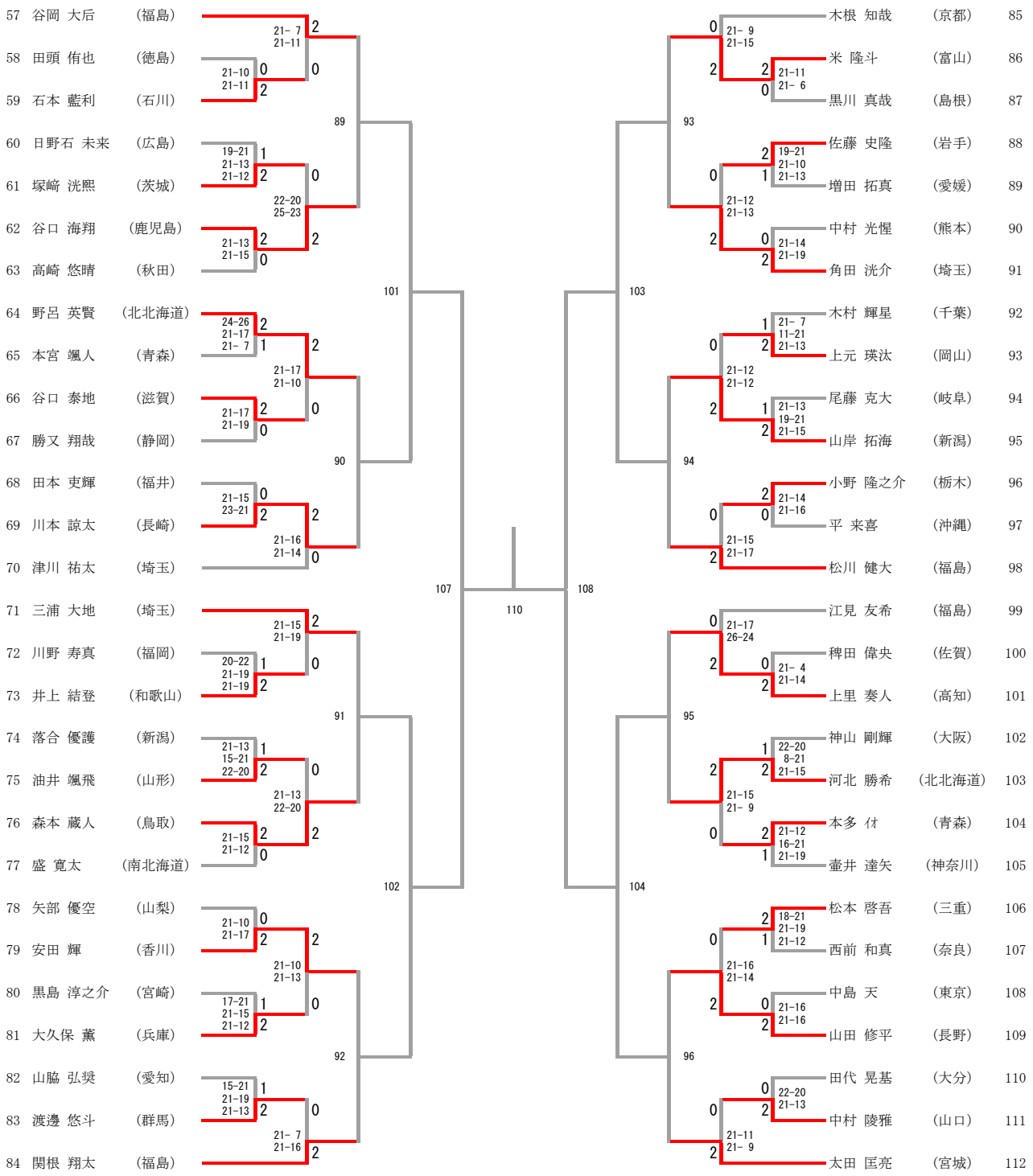
ジュニア新人の部　男子シングルス（2/2）