ジュニア新人の部　女子シングルス（1/2）

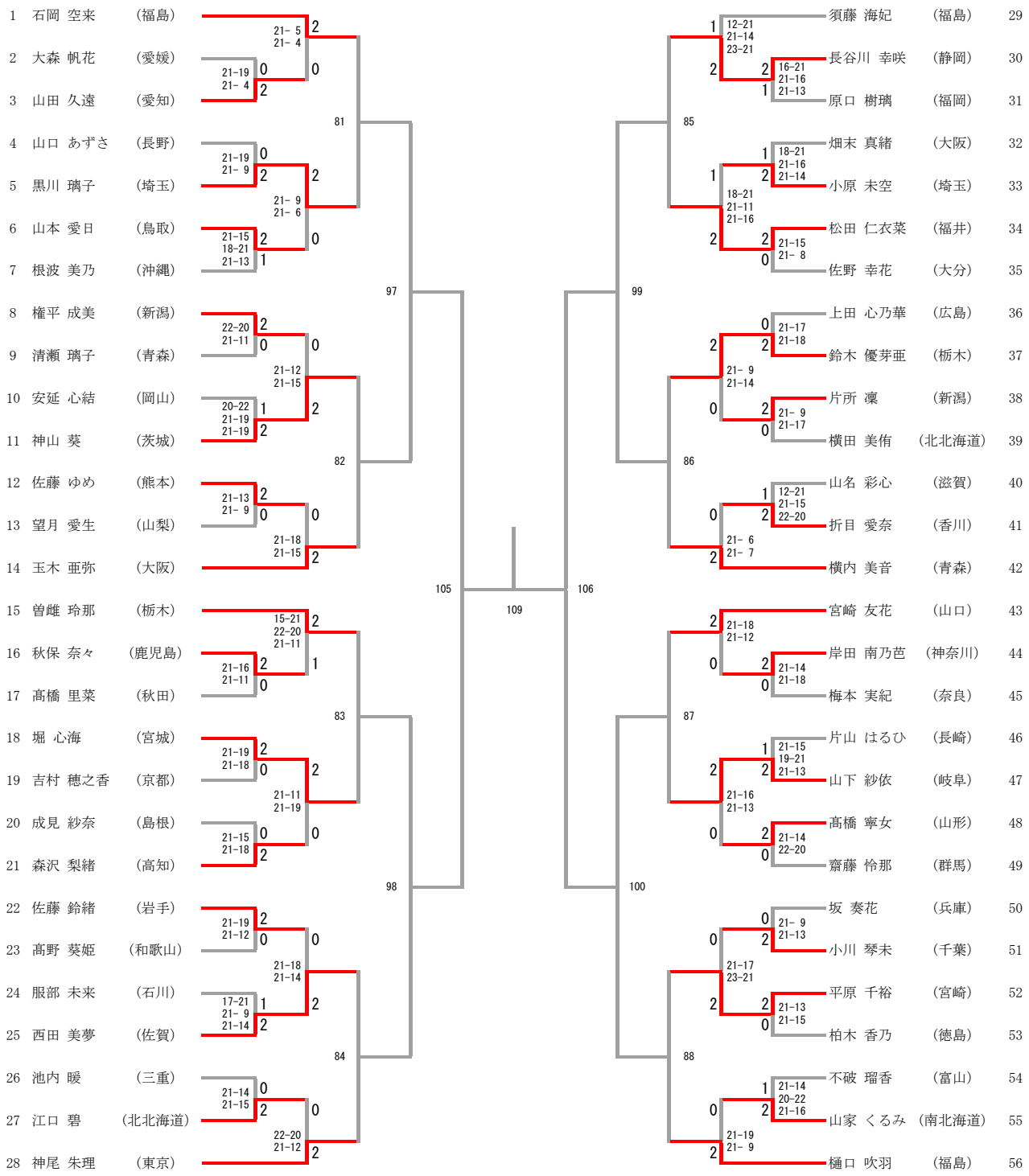
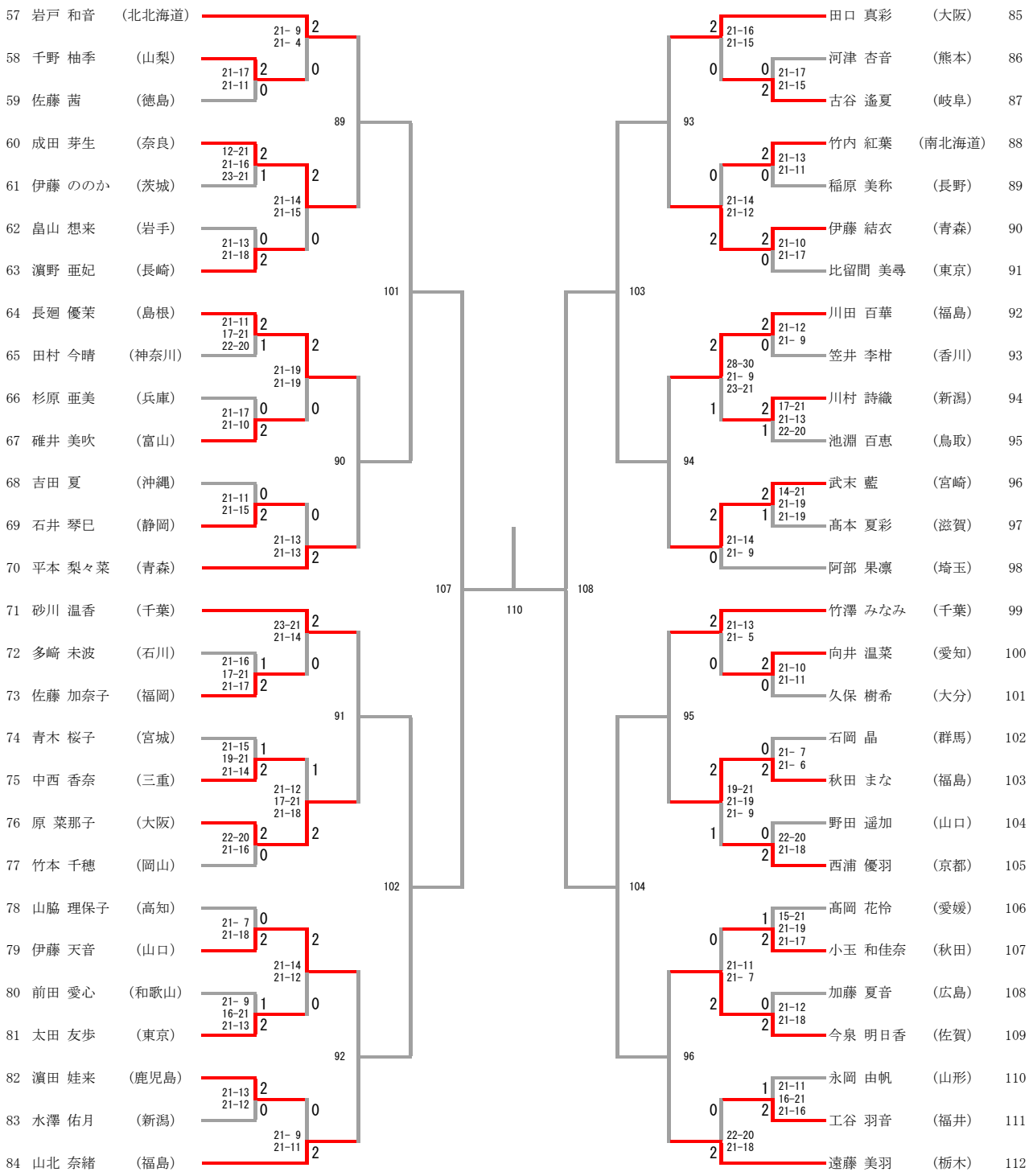
ジュニア新人の部　女子シングルス（2/2）